DETALLES

Sun Rose rastrillo lateral permite rastrillar, girar y esparcir la hierba sin utilizar la toma de fuerza del tractor. También permiten la formación de hileras laterales con tractores de baja potencia y están disponibles en versiones con 4,5,6,8,10 ruedas. El enganche del cabezal en el enganche de 3 puntos del tractor está provisto de resortes. Sun Rose, gracias a su bajo peso, es ideal para tractores de pequeña potencia y es idóneo para su uso en terrenos inclinados. Proporciona un gran ahorro de tiempo y mano de obra. Nuestra máquina ofrece un excelente rendimiento en cada tipo de campo y ayuda a los agricultores a hacer el trabajo más fácil que antes. El rastrillo de heno se utiliza para separar la hierba verde sobre el campo y ventilarla para que se seque en poco tiempo. Se puede utilizar para recoger los tallos de las plantas cortadas (cebada, tallos de trigo) juntos para ponerlos en una fila estándar y de esta manera los tallos de las plantas vuelven a la economía y obtienen una ganancia extra.

El rastrillo de heno también está disponible en versión arrastrada como Sun Rose 10T con 10 ruedas. Esta versión arrastrada con control hidráulico satisface todas las necesidades y alcanza grandes anchos de trabajo con tractores de potencia media.

Sun Rose | RASTRILLO LATERAL

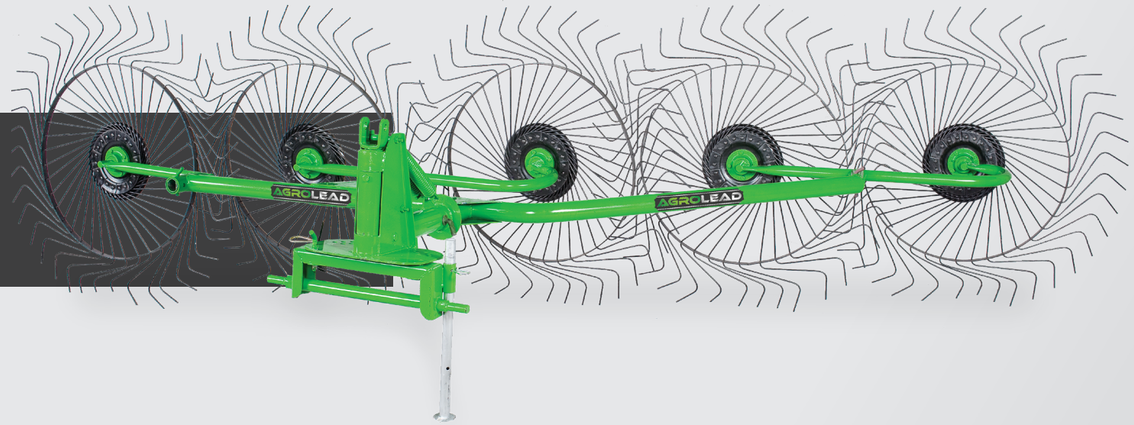

ESPECIFICACIONES TÉCNICAS	UNIDAD	MODELO				
		SUN ROSE 4	SUN ROSE 5	SUN ROSE 8	SUN ROSE 10	SUN ROSE 10T
Cantidad de Tambores	pzas	4	5	8	10	10
Largo	mm	4000	5300	6700	7600	7600
Ancho	mm	2100	2300	3000	4100	4100
Ancho de Trabajo	cm	220-260	330-350	520-610	520-700	520-700
Cantidad de Resortes	pzas	160	200	320	400	400
Potencia Requerida	hp	30-50	30-90	45-90	45-90	45-90
Peso	kg	160	190	360	590	690

CARACTERÍSTICAS OPCIONALES

www.
agrolead.
com