ДЕТАЛИ

Грабли для боковой подачи Sun Rose позволяют сгребать, переворачивать и разбрасывать траву без использования ВОМ трактора. Они также позволяют формировать поперечную полосу с тракторами малой мощности, и они доступны в версиях с 4,5,8,10 дисками. Головное крепление на 3-точечной навеске трактора оснащено пружинами. Sun Rose, благодаря своему малому весу, идеально подходит для небольших тракторов и идеально подходит для использования на наклонной местности. Это обеспечивает большую экономию времени и труда. Наша машина обеспечивает отличную производительность на каждом виде полей и помогает фермерам облегчить работу по сравнению с предыдущими. Грабли для сена используются для отделения зеленой травы по полю, чтобы проветрить их и высушить за короткое время. Его можно использовать для сбора срезанных стеблей растений (ячменя, пшеницы) вместе, чтобы поместить их в стандартный ряд и таким образом стебли растений возвращаются в экономику, и получают дополнительную прибыль.

Мы также предлагаем грабли для сена Sun Rose в качестве прицепной модели с названием Sun Rose 10T. Эта гидравлическая складная и прицепная версия отвечает всем потребностям, и обеспечивает большую рабочую ширину с тракторами средней мощности.

Sun Rose

ГРАБЛИ ДЛЯ СЕНА

ТЕХНИЧЕСКИЕ ХАРАКТЕРИСТИКИ	ЕД. ИЗМ	МОДЕЛЬ				
		SUN ROSE 4	SUN ROSE 5	SUN ROSE 8	SUN ROSE 10	SUN ROSE 10T
Количество металлических колёс	шт	4	5	8	10	10
Длина	мм	4000	5300	6700	7600	7600
Ширина	мм	2100	2300	3000	4100	4100
Рабочая ширина	см	220-260	330-350	520-610	520-700	520-700
Количество пружин	шт	160	200	320	400	400
Вес	кг	160	190	360	590	690
Требуемая мощность	л.с.	25	35	45	60	60

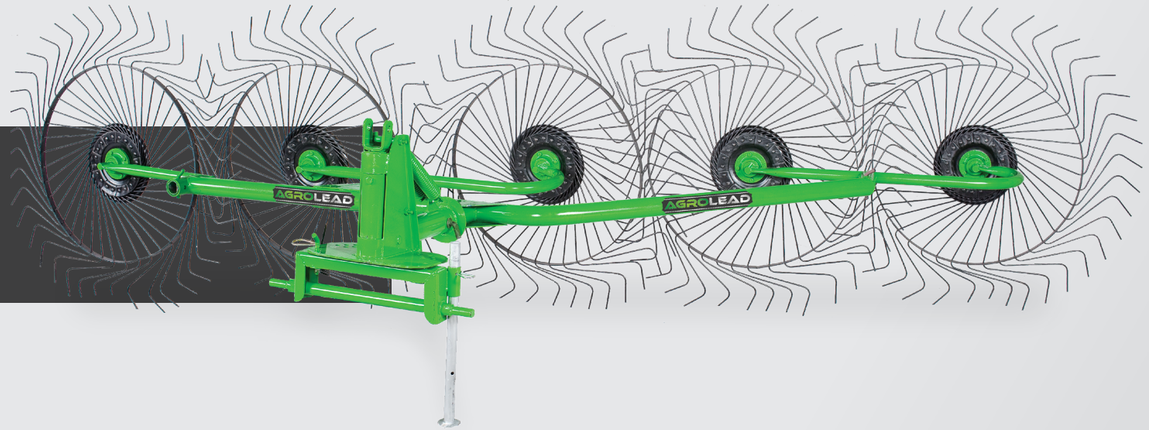

ДОПОЛНИТЕЛЬНЫЕ ОСОБЕННОСТИ

www.
agrolead.
com